Accessories For
Wall Hang
series
Chapter G



1405.07.07

سبد آگیلیس هوایی با جک آسانسوری کریستال

G161 | سبد آگیلیس هوایی با جک آسانسوری کریستال عرض ۹۰۰mm

665,500,000R



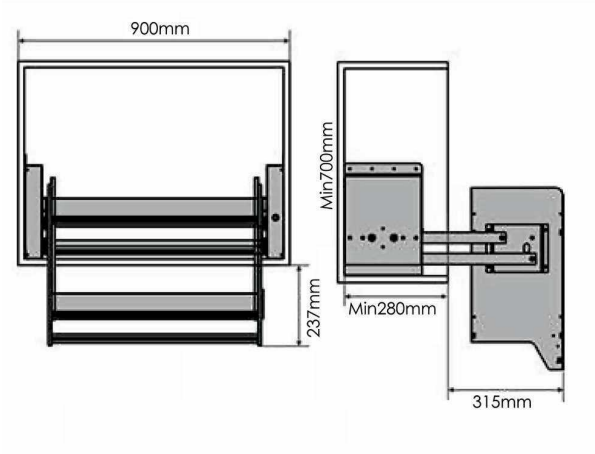

سبد آگیلیس هوایی با جک آسانسوری اسلیم

G561 | سبد آگیلیس هوایی با جک آسانسوری اسلیم عرض ۹۰۰mm

665,500,000R



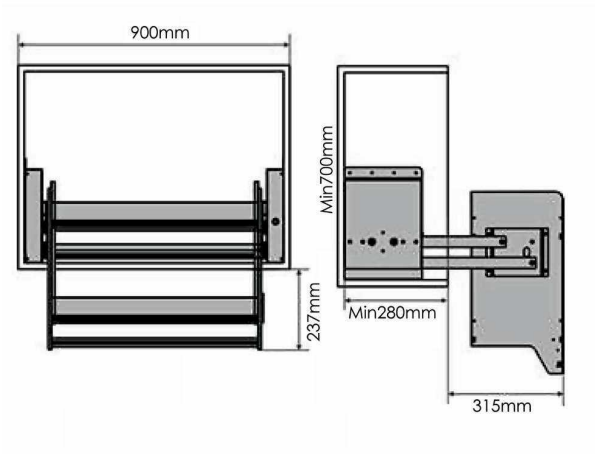

سبد آگیلیس برقی هوایی ریلی آسانسوری کریستال

G261 سبد آگیلیس برقی **هوایی** ریلی آسانسوری کریستال عرض ۹۰۰mm 1,597,200,000R



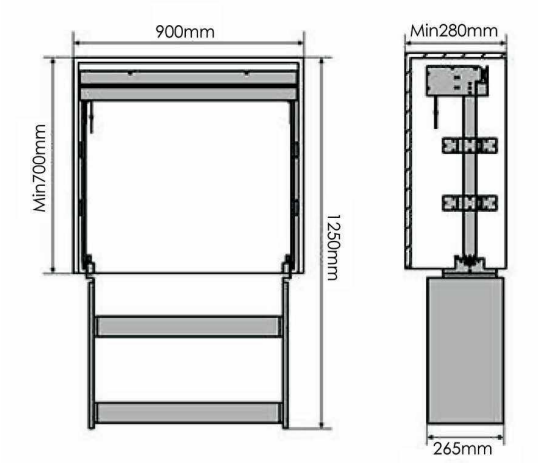

سبد آگیلیس برقی هوایی با جک آسانسوری کریستال

G361 سبد آگیلیس برقی **هوایی** با جک آسانسوری کریستال عرض ۹۰۰mm 1,597,200,000R



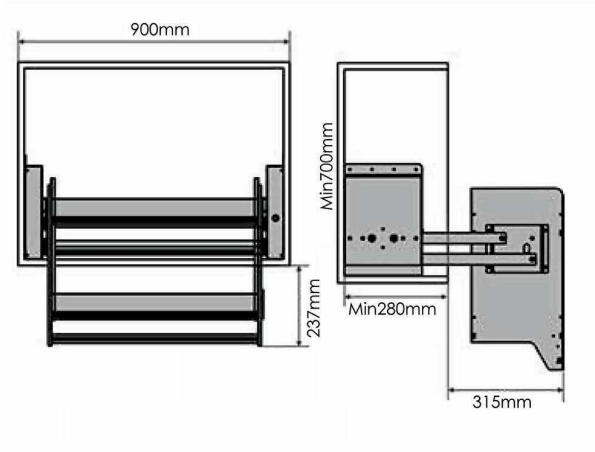

سبد آگیلیس هوایی با جک آسانسوری 25KG



G461	سبد آگیلیس برقی ریلی آسانسوری جای ادویه و حبوبات عرض ۵۰۰m	1,304,380,000R

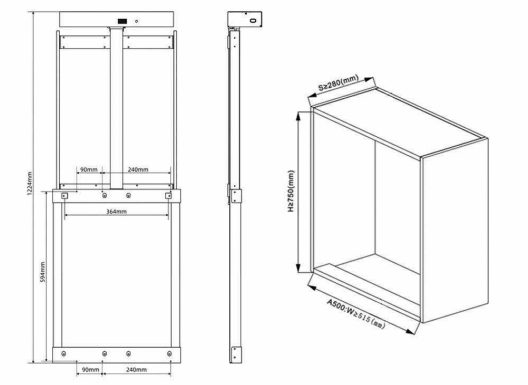

آبچکان بالای سینک تمام استیل یک طبقه



G021	آبچکان بالای سـینک یک طبقه تمام استیل با جای بشقاب عرض ۸۰۰mm	73,205,000R
G022	آبچکان بالای سـینک یک طبقه تمام استیل با جای بشقاب عرض ۹۰۰mm	86,515,000R
G023	آبچکان بالای سینک یک طبقه تمام استیل با جای بشقاب عرض ۱۰۰۰mm	99,825,000R



آبچکان بالای سینک تمام استیل دو طبقه



G041	آبچکان بالای سـینک دو طبقه تمام استیل عرض ۸۰۰mm	86,515,000R
G042	آبچکان بالای سـینک دو طبقه تمام استیل عرض ۹۰۰mm	99,825,000R
G043	آبچکان بالای سینک دو طبقه تمام استیل عرض ۱۰۰۰mm	113,135,000R



رک آسانسوری

G100 | رک آسانسوری یونیت هوایی با عرض ۹۰۰mm

399,300,000R



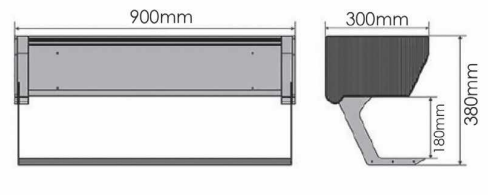

رک بین کابینت زمینی و هوایی

G101 | رک بین کابینتی جای ادویه با عرض ۴۵۰mm

239,580,000R



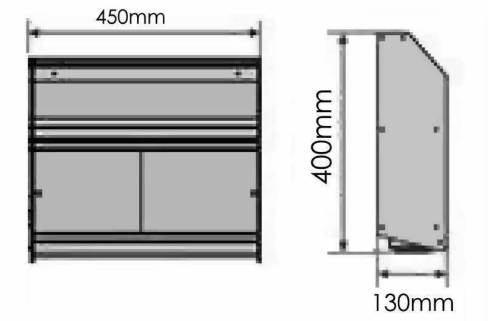

هولدر اسلیم جای بطری عمودی

G077	هولدر اسلیم دیواری جای بطری رنگ موکا عمودی	22,627,000R



G079	هولدر اسلیم دیواری جای بطری رنگ نوک مدادی عمودی	22,627,000R





هولدر اسلیم جای بطری افقی

G078	هولدر اسلیم دیواری جای بطری رنگ موکا افقی	22,627,000R



G080	هولدر اسلیم دیواری جای بطری رنگ نوک مدادی افقی	22,627,000R





رک جای بطری و گیلاس مشکی



G090 رک دو طبقه جای بطری زیر کابینت هوایی رنگ مشکی

29,282,000R

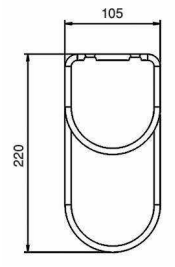



G097 رک تک ریلی جای گیلاس زیر کابینت هوایی رنگ مشکی

21,296,000R

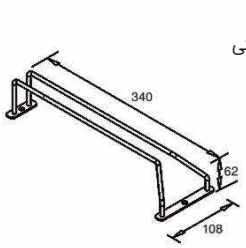



G098 رک دو ریلی جای گیلاس زیر کابینت هوایی رنگ مشکی

22,627,000R

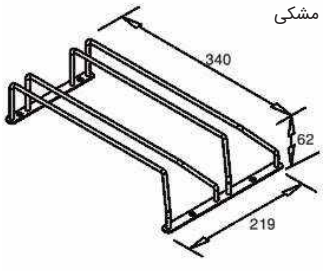

رک فلت جای بطری و گیلاس



G095 رک فلت جای گیلاس سقفی رنگ مشکی عرض ۵۶۰mm

79,860,000R

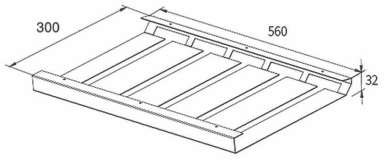

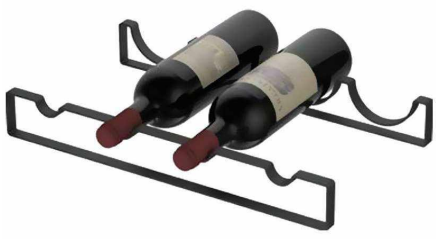

G096 رک فلت جای بطری کفی رنگ مشکی عرض ۴۵۰mm

39,930,000R

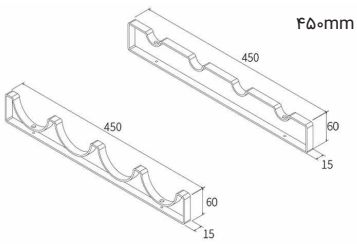

شلف LED آلومینیومی نگهدارنده بطری

G201	شلف LED آلومینیومی نگهدارنده بطری رنگ قهوه ایی سایز ۶۰۰mm	598,950,000R
G202	شلف LED آلومینیومی نگهدارنده بطری رنگ قهوه ایی سایز ۹۰۰mm	732,050,000R



G211	شلف LED آلومینیومی نگهدارنده بطری رنگ شامپاینی سایز ۶۰۰mm	598,950,000R
G212	شلف LED آلومینیومی نگهدارنده بطری رنگ شامپاینی سایز ۹۰۰mm	732,050,000R



G221	شلف LED آلومینیومی نگهدارنده بطری رنگ مشکی مات سایز ۶۰۰mm	598,950,000R
G222	شلف LED آلومینیومی نگهدارنده بطری رنگ مشکی مات سایز ۹۰۰mm	732,050,000R



رک پریمیوم جا گلاسی عرض 300mm

G231 رک پریمیوم جا گیلاسی رنگ قهوه ای عرض ۳۰۰mm

33,275,000R

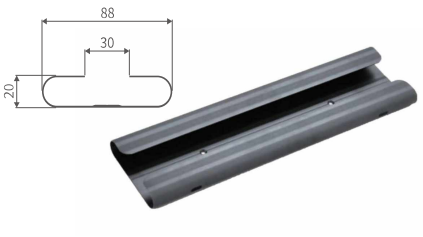

هولدر پریمیوم جای بطری

G241 هولدر پریمیوم جای بطری رنگ قهوه ای عرض ۲۰۰mm

79,860,000R

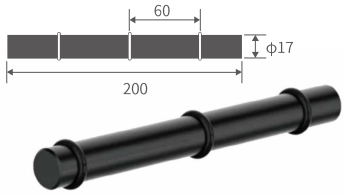

G242 هولدر پریمیوم جای بطری رنگ قهوه ای عرض ۱۰۰mm

66,550,000R

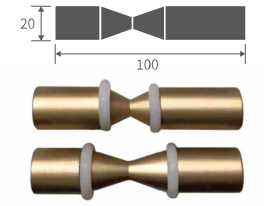



پروفیل طبقه جای بطری عرض 3000mm

G251 پروفیلهای طبقه جای بطری رنگ قهوه ای عرض ۳۰۰۰mm

479,160,000R

